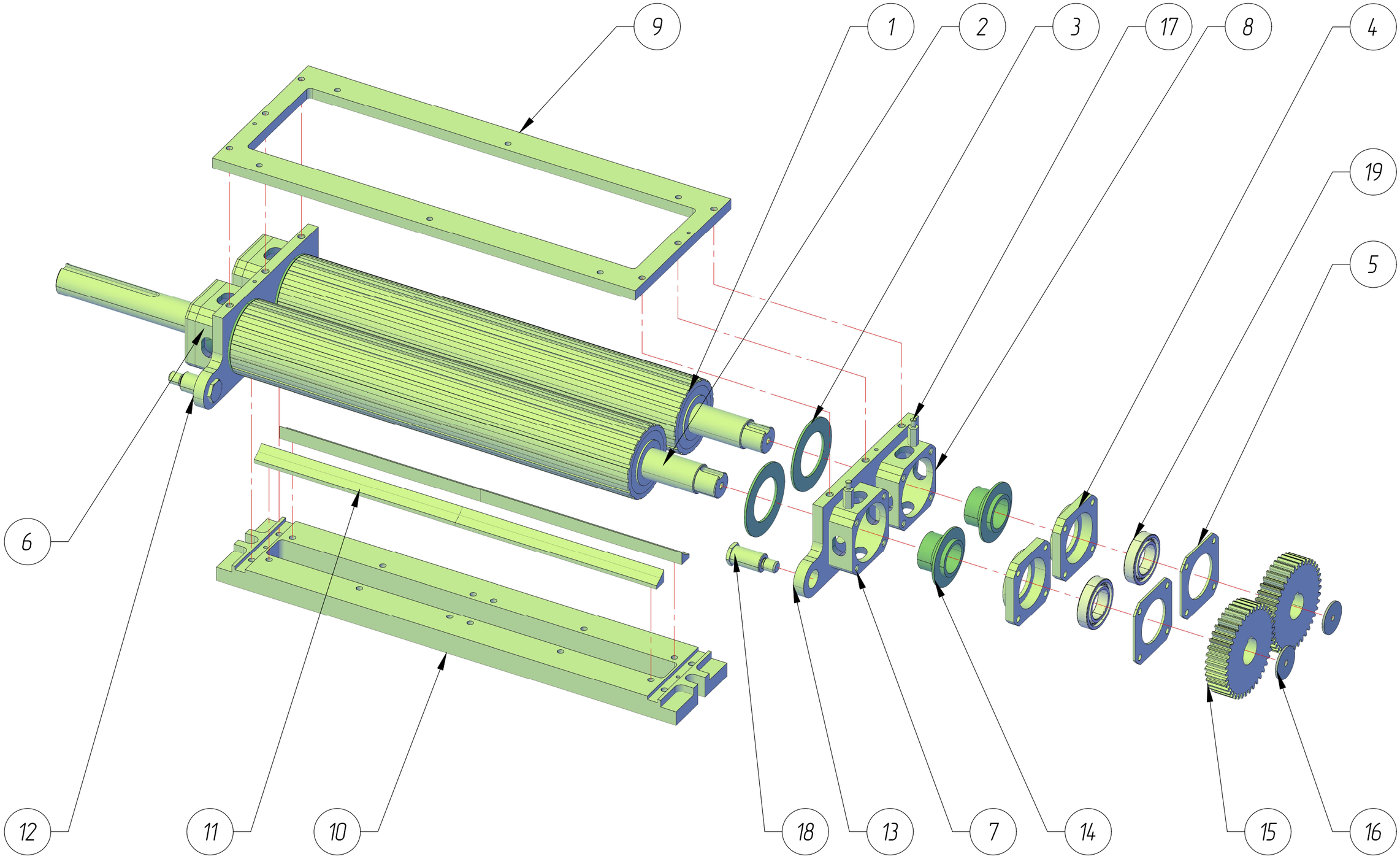

	Лист	Листов
	1	2

Нагнетатель

№ поз.	Артикул	Наименование	Кол-во	Прим.
1		Вал ведомый	1	
2		Вал ведущий	1	
3		Кольцо	4	
4		Корпус подшипника	4	
5		Крышка	4	
6		Опора	2	
7		Опора	1	
8		Опора	1	
9		Плита верхняя	1	
10		Плита нижняя	1	
11		Нож	4	
12		Щека левая	1	
13		Щека правая	1	
14		Втулка распорная	4	
15		Шестерня	2	
16		Шайба	2	
17		Шпилька	2	
18		Палец	2	
19	6008-2z	Подшипник	4	